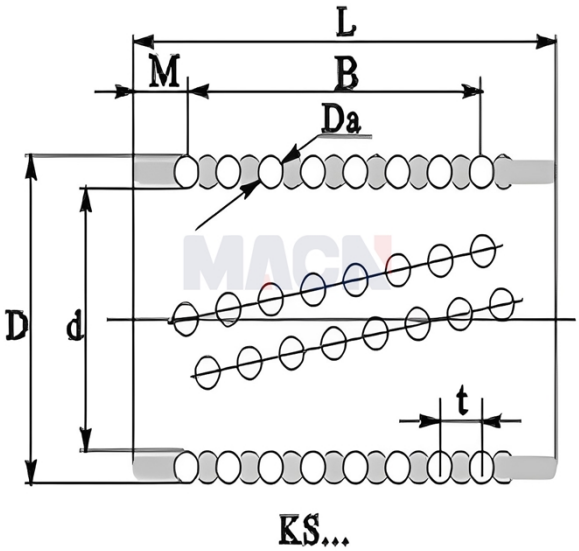

Model：KS1960

Param

model：	KS1960
D：	19
d：	13
L：	60
Da：	3
B：	10
t：	5.5
M：	5.25
Allow deviation：	0
Allow the next deviation：	-7
The number of pellets：	120