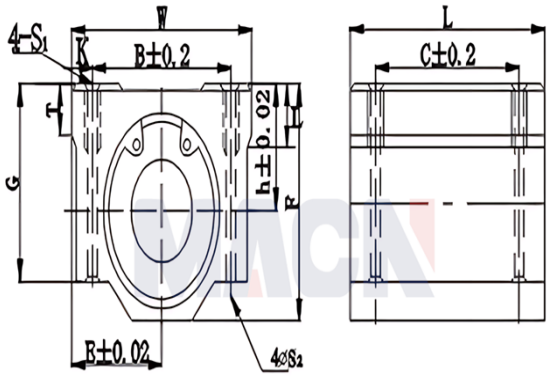

SMA...G SMA...GUU

Model：SME35GUU

Param

model：	SME35GUU
diameter of axle：	35
h：	37
E：	40
W：	80
L：	80
F：	63
T：	18
h1：	16
θ：	50
B：	55
C：	55
S：	M8
t：	18
Sliding bushing model：	SM35GUU-OP
live load C：	170.000008074567
dead load Co：	320.000015199184
weight：	925