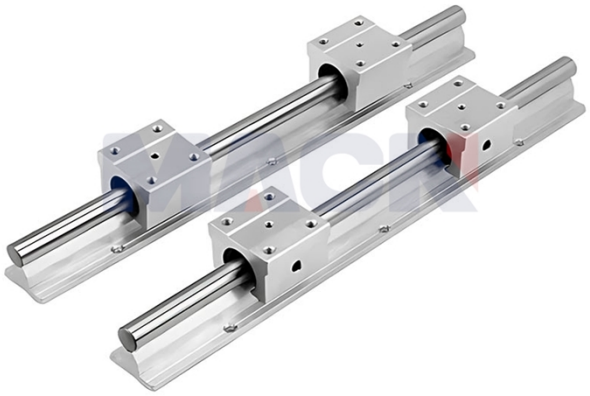

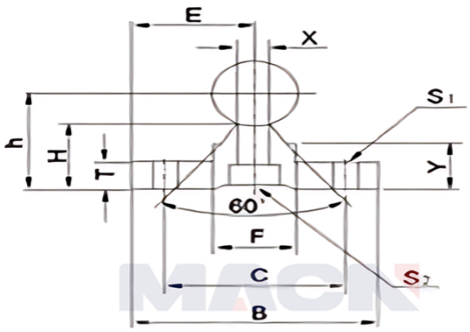

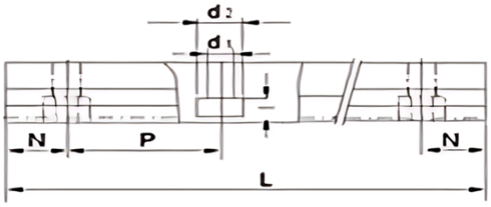

Model：SBR16X640

Param

model：	SBR16X640
Axial diameter size：	φ16
E：	20
h：	25
B：	40
H：	17.8
T：	5
F：	18.5
X：	8
Y：	11.7
C：	30
S1：	φ5.5
S2：	5.5×9.5×5.4
Guide rail support standard length L：	640
N：	20
P：	150
Maximum length of the guide rail support：	1390
weight：	1