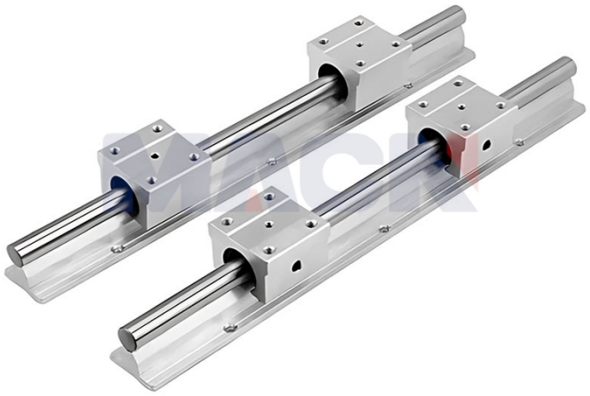

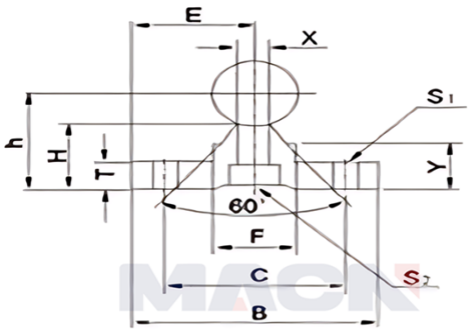

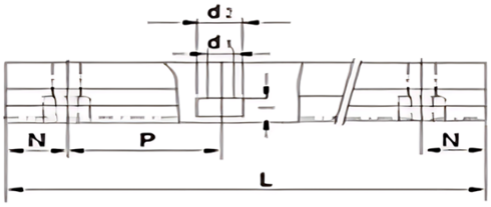

Model：SBR20X940

Param

model：	SBR20X940
Axial diameter size：	φ20
E：	22.5
h：	27
B：	45
H：	17.7
T：	5
F：	19
X：	8
Y：	10
C：	30
S1：	φ5.5
S2：	5.5×9.5×5.4
Guide rail support standard length L：	940
N：	20
P：	150
Maximum length of the guide rail support：	1390
weight：	1.07