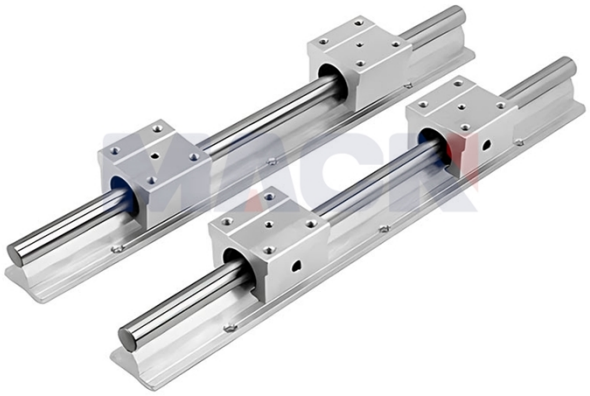

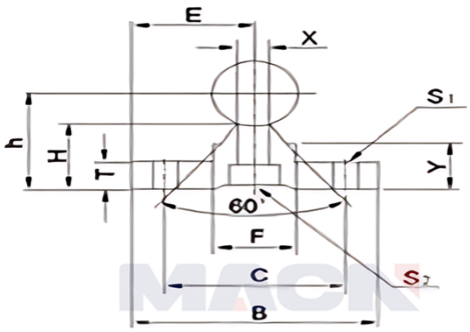

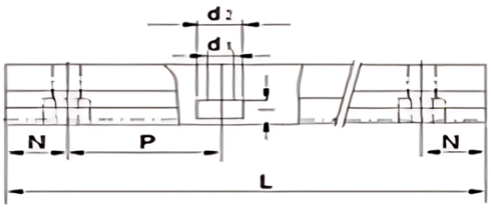

Model：SBR25X450

Param

model：	SBR25X450
Axial diameter size：	φ25
E：	27.5
h：	33
B：	55
H：	21
T：	6
F：	21.5
X：	8
Y：	12
C：	35
S1：	φ6.6
S2：	6.6×11×6.6
Guide rail support standard length L：	450
N：	25
P：	200
Maximum length of the guide rail support：	1850
weight：	1.5